Grondplaten NG 6

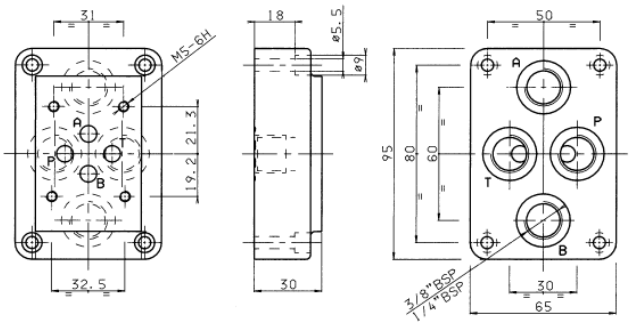

BS 312 - 3/8" under

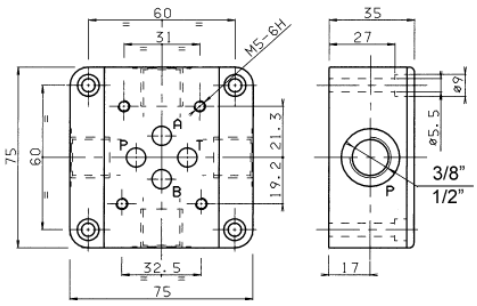

BS 314

Code	aansluiting BSP		Best. Nr.
PP-KV6	3/8"	Zijde	8069984

Grondplaat met overdrukventiel

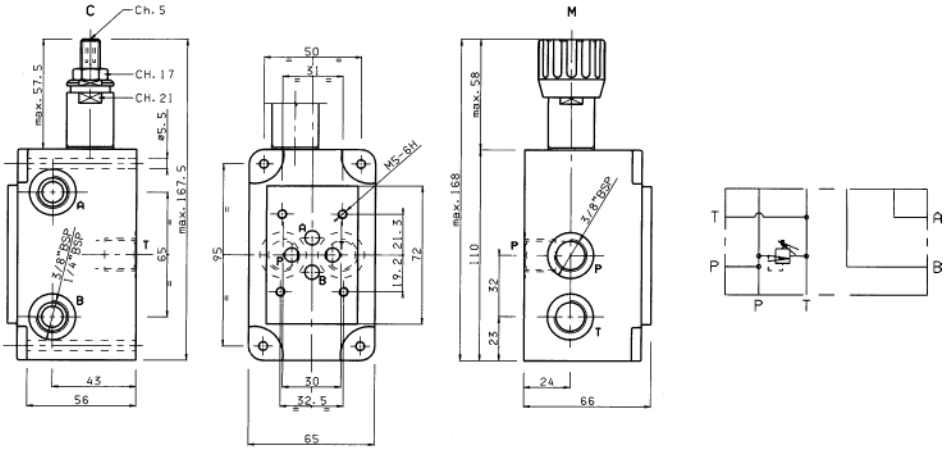

Code	Aansluiting BSP		Drukbereik bar	Best. Nr.
PPKV6O	3/8"	Onder	5-50	8069959